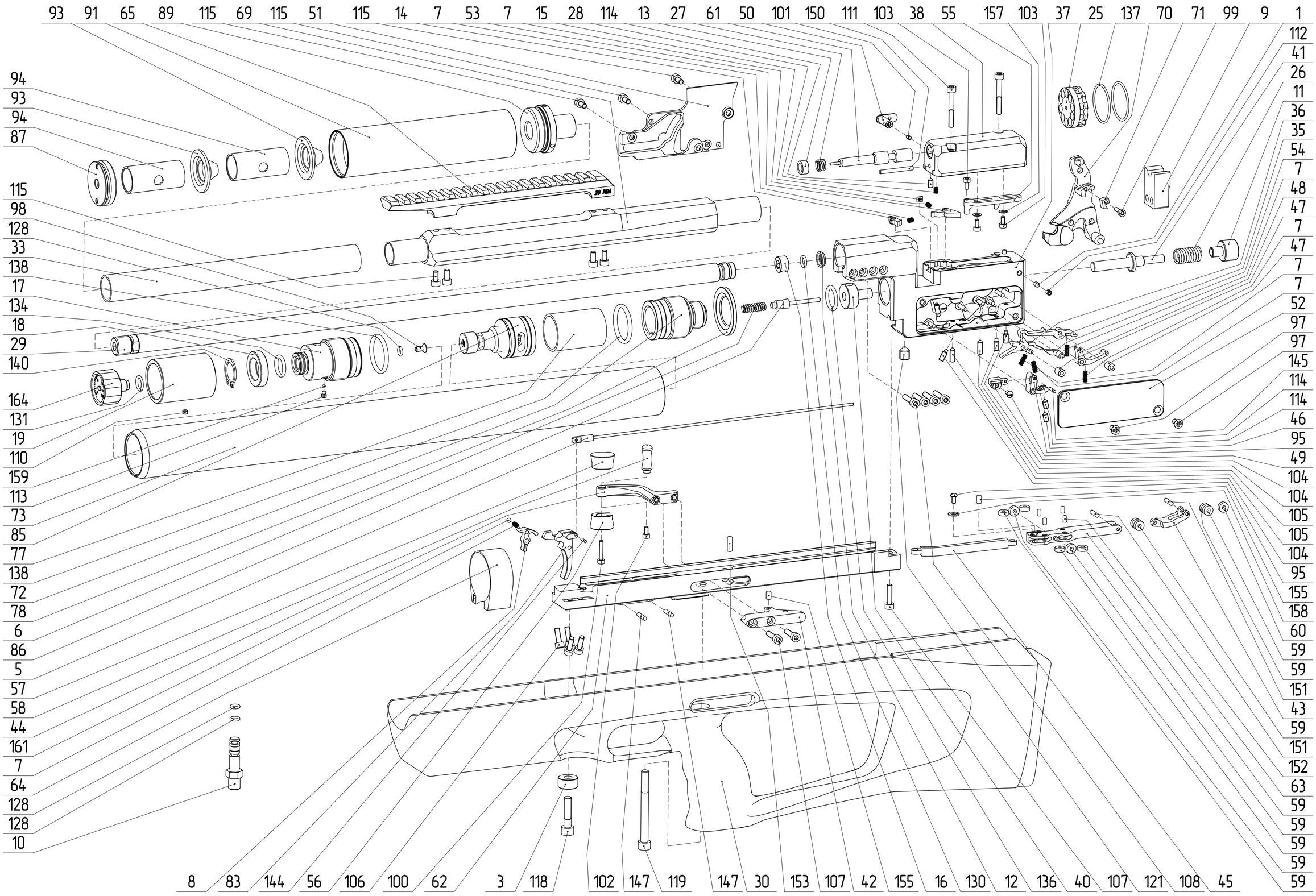
93 91 65 89 115 69 115 51 115 14 7 53 7 15 28 114 13 27 61 50 101 150 111 103 38 55 157 103 37 25 137 70 71 99 9 1
112 41 26 11 36 35 54 7 48 47 7 47 7 7 52 97 97 145 114 114 46 95 49 104 104 105 105 104 95 155 158 60 59 59 151 43 59 151 152 63 59 59 59 59 59
94 93 94 87 115 98 128 33 138 17 134 18 29 140 164 131 19 110 159 113 73 85 77 138 72 78 6 86 5 57 58 44 161 7 64 128 128 10
8 83 144 56 106 100 62 3 118 102 147 119 147 30 153 107 42 155 16 130 12 136 40 107 121 108 45
20 MOA

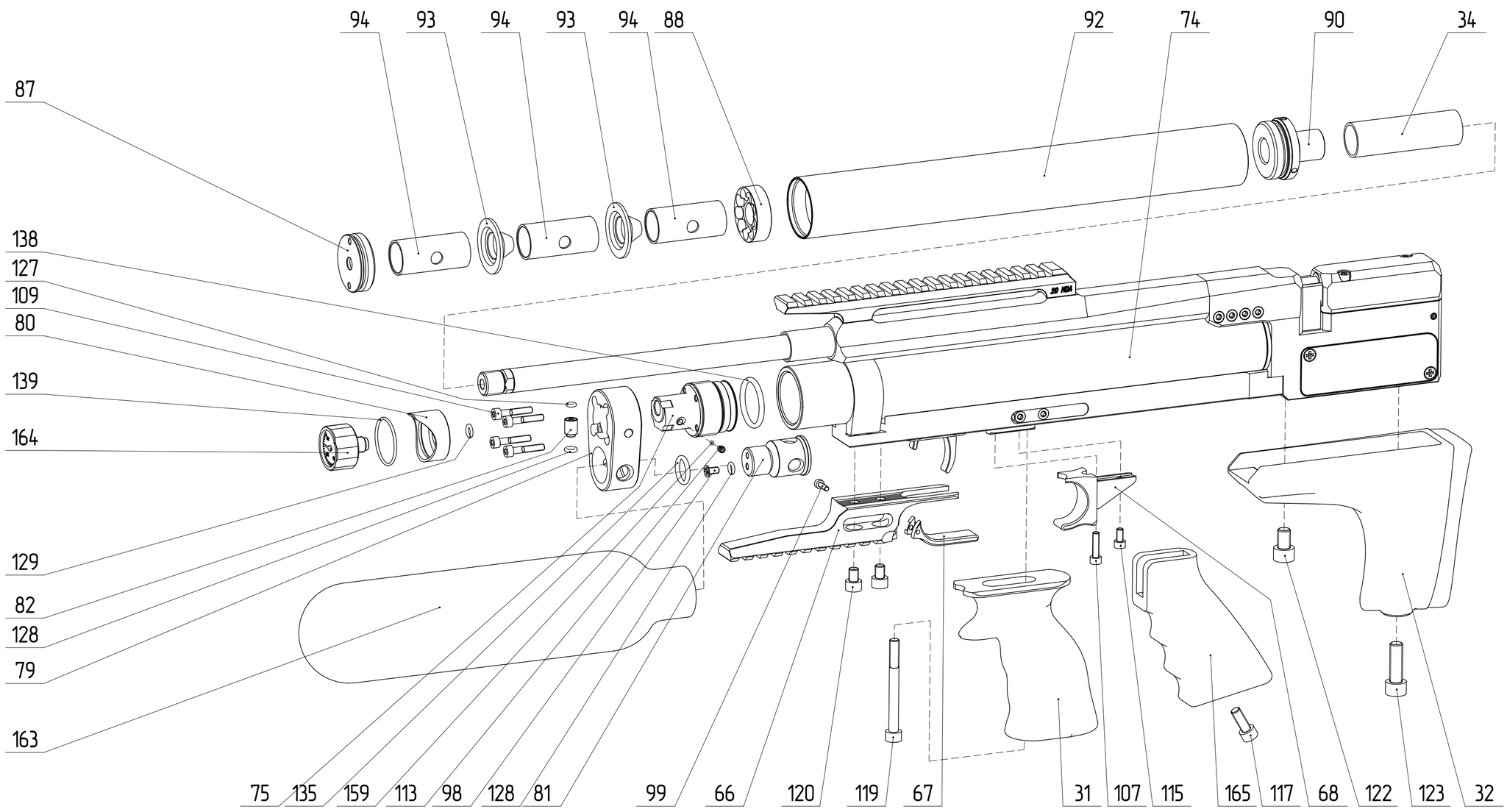
94 93 94 93 94 88 92 74 90 34
87 138 127 109 80 139 164 129 82 128 79 163
75 135 159 113 98 128 81 99 66 120 119 67 31 107 115 165 117 68 122 123 32
20 MOA